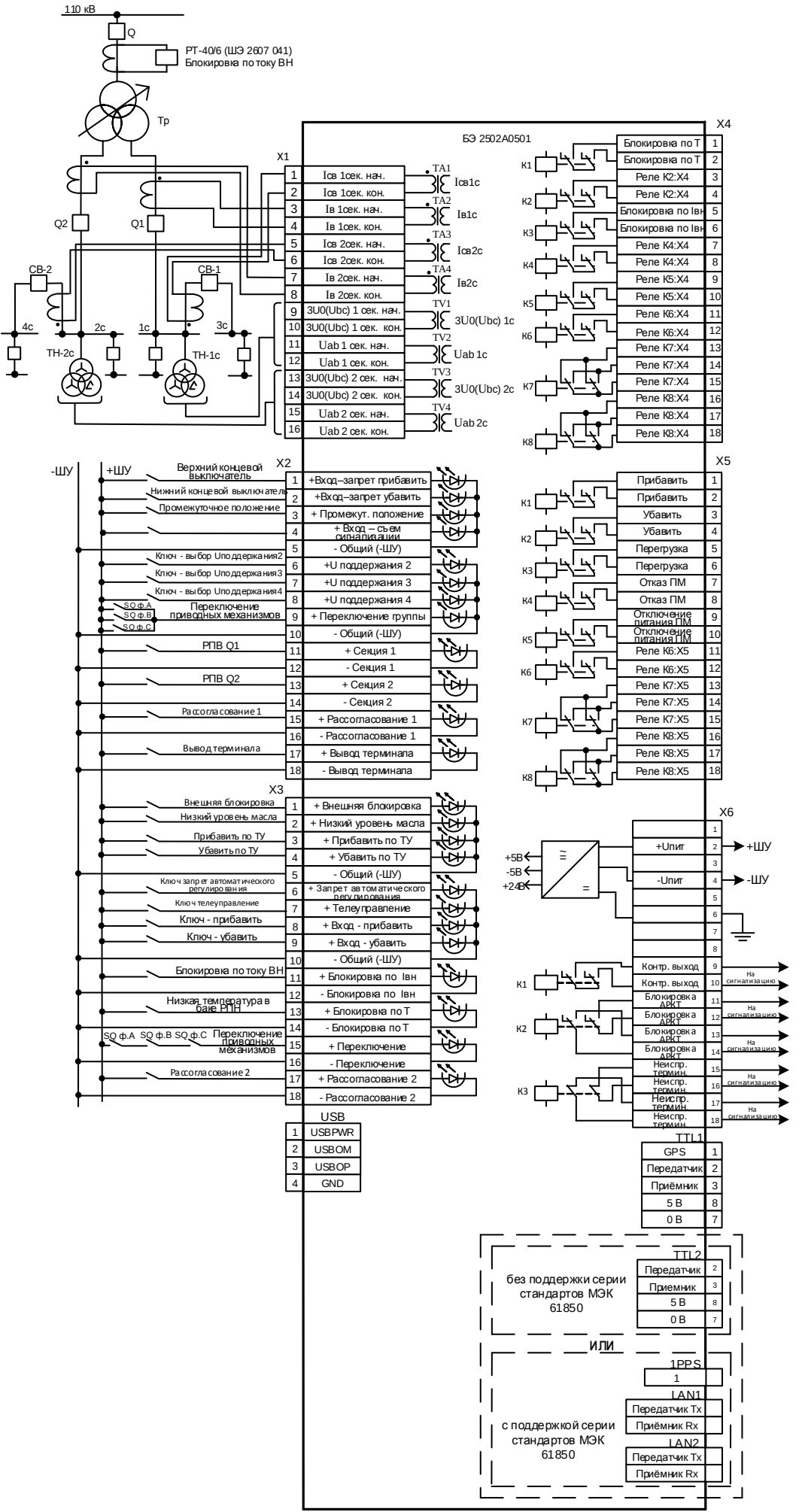
110 кВ
Q
РТ-40/6 (ШЭ 2607 041)
Блокировка по току ВН
Тр
Q2
Q1
СВ-2
СВ-1
4с
2с
1с
3с
ТН-2с
ТН-1с
БЭ 2502А0501
X1
1 Iсв 1сек. нач.
2 Iсв 1сек. кон.
3 Iв 1сек. нач.
4 Iв 1сек. кон.
5 Iсв 2сек. нач.
6 Iсв 2сек. кон.
7 Iв 2сек. нач.
8 Iв 2сек. кон.
9 3U0(Ubc) 1 сек. нач.
10 3U0(Ubc) 1 сек. кон.
11 Uab 1 сек. нач.
12 Uab 1 сек. кон.
13 3U0(Ubc) 2 сек. нач.
14 3U0(Ubc) 2 сек. кон.
15 Uab 2 сек. нач.
16 Uab 2 сек. кон.
TA1 Iсв1с
TA2 Iв1с
TA3 Iсв2с
TA4 Iв2с
TV1 3U0(Ubc) 1с
TV2 Uab 1с
TV3 3U0(Ubc) 2с
TV4 Uab 2с
X4
1 Блокировка по Т
2 Блокировка по Т
3 Реле К2:Х4
4 Реле К2:Х4
5 Блокировка по Iвн
6 Блокировка по Iвн
7 Реле К4:Х4
8 Реле К4:Х4
9 Реле К5:Х4
10 Реле К5:Х4
11 Реле К6:Х4
12 Реле К6:Х4
13 Реле К7:Х4
14 Реле К7:Х4
15 Реле К7:Х4
16 Реле К8:Х4
17 Реле К8:Х4
18 Реле К8:Х4
К1
К2
К3
К4
К5
К6
К7
К8
-ШУ
+ШУ
X2
1 +Вход–запрет прибавить
2 +Вход–запрет убавить
3 + Промекут. положение
4 + Вход – съем сигнализации
5 - Общий (-ШУ)
6 +U поддержания 2
7 +U поддержания 3
8 +U поддержания 4
9 + Переключение группы
10 - Общий (-ШУ)
11 + Секция 1
12 - Секция 1
13 + Секция 2
14 - Секция 2
15 + Рассогласование 1
16 - Рассогласование 1
17 + Вывод терминала
18 - Вывод терминала
Верхний концевой выключатель
Нижний концевой выключатель
Промежуточное положение
Ключ - выбор Uподдержания2
Ключ - выбор Uподдержания3
Ключ - выбор Uподдержания4
SQ ф.A
SQ ф.B
SQ ф.C
Переключение приводных механизмов
РПВ Q1
РПВ Q2
Рассогласование 1
Вывод терминала
X5
1 Прибавить
2 Прибавить
3 Убавить
4 Убавить
5 Перегрузка
6 Перегрузка
7 Отказ ПМ
8 Отказ ПМ
9 Отключение питания ПМ
10 Отключение питания ПМ
11 Реле К6:Х5
12 Реле К6:Х5
13 Реле К7:Х5
14 Реле К7:Х5
15 Реле К7:Х5
16 Реле К8:Х5
17 Реле К8:Х5
18 Реле К8:Х5
X3
1 + Внешняя блокировка
2 + Низкий уровень масла
3 + Прибавить по ТУ
4 + Убавить по ТУ
5 - Общий (-ШУ)
6 + Запрет автоматического регулирования
7 + Телеуправление
8 + Вход - прибавить
9 + Вход - убавить
10 - Общий (-ШУ)
11 + Блокировка по Iвн
12 - Блокировка по Iвн
13 + Блокировка по Т
14 - Блокировка по Т
15 + Переключение
16 - Переключение
17 + Рассогласование 2
18 - Рассогласование 2
Внешняя блокировка
Низкий уровень масла
Прибавить по ТУ
Убавить по ТУ
Ключ запрет автоматического регулирования
Ключ телеуправление
Ключ - прибавить
Ключ - убавить
Блокировка по току ВН
Низкая температура в баке РПН
SQ ф.A SQ ф.B SQ ф.C Переключение приводных механизмов
Рассогласование 2
X6
+5В
-5В
+24В
+Uпит
-Uпит
+ШУ
-ШУ
1 Контр. выход
2 Контр. выход
3 Блокировка АРКТ
4 Блокировка АРКТ
5 Блокировка АРКТ
6 Блокировка АРКТ
7 Неиспр. термин.
8 Неиспр. термин.
9 Неиспр. термин.
10 Неиспр. термин.
На сигнализацию
К1
К2
К3
USB
1 USBPWR
2 USBOM
3 USBOP
4 GND
TTL1
GPS 1
Передатчик 2
Приёмник 3
5 В 8
0 В 7
без поддержки серии стандартов МЭК 61850
TTL2
Передатчик 2
Приемник 3
5 В 8
0 В 7
ИЛИ
с поддержкой серии стандартов МЭК 61850
1PPS
1
LAN1
Передатчик Tx
Приёмник Rx
LAN2
Передатчик Tx
Приёмник Rx